ポール取付金具

TR-UP06

仕様

型番	TR-UP06
外形寸法	W136mmxH127mmxD62.4mm
適用ポール径	Φ67mm～Φ127mm
質量	約 0.75kg
材質	亜鉛鉄板
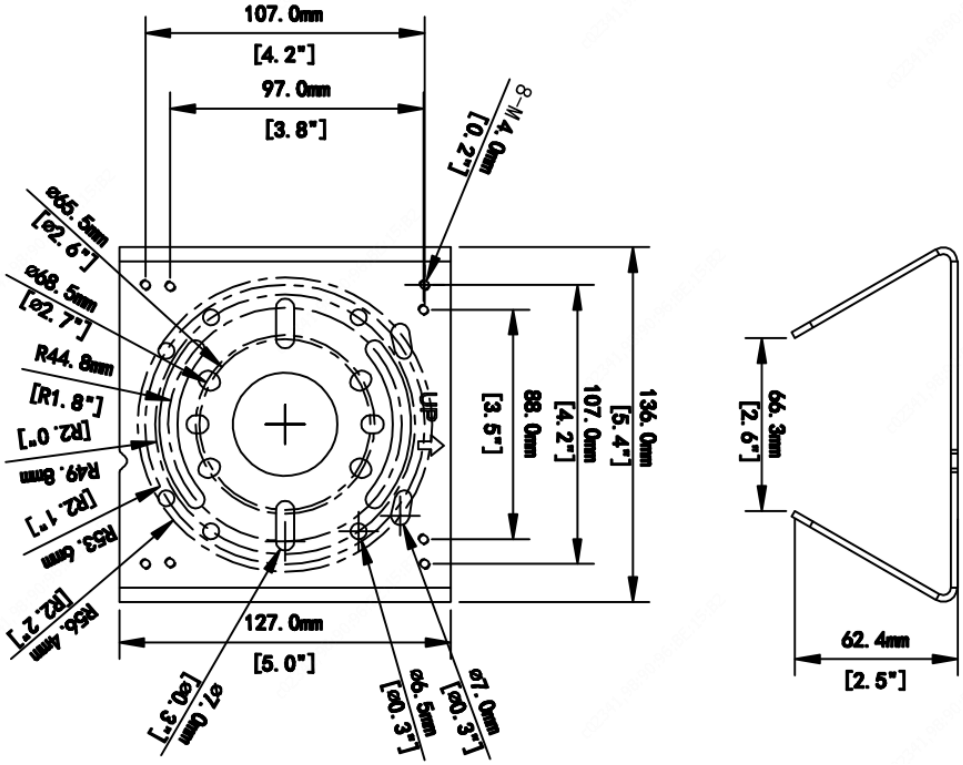
寸法図