ATSUMI unv

2MP WDR スーパースターライト VF 屋外対応 ネットワークカメラ

IPC2322EBR5-DUPZ-C

主要特徴

光学特性

- スーパースターライト
- デイナイト機能
- スマート赤外線内蔵、最大赤外線距離 50m
- ダイナミックレンジ最大 120 dB
- 2D/3D DNR (デンジタルノイズ除去)

圧縮技術

- Ultra 265、H.265、H.264、MJPEG
- VCA機能搭載
- トリプルストリーム
- 関心領域
- 9:16 廊下モード
- 画面内文字表示カスタマイズ

ネットワーク

- ONVIF 互換

構造

- PoE 電源供給可能
- 広い温度対応範囲：-30° C ～ 60° C
- 広い電圧対応範囲 :DC12V ± 25%
- IP67
- 3軸

寸法

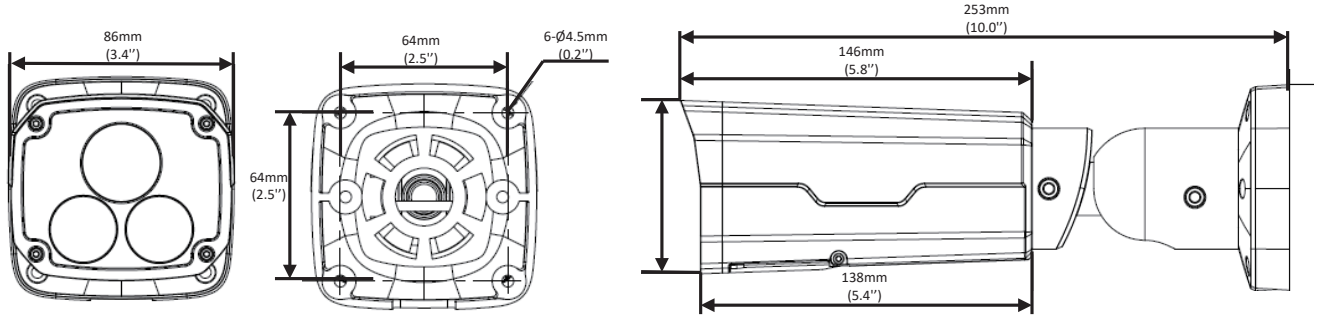

https://uniview-ip.com

Zhejiang Uniview Technologies Co.,Ltd.
South Tower、Building 10、Wanlun Science Park、88 Jiangling Road、Hangzhou、P.R.China 310051
Email： overseasbusiness@uniview.com; globalsupport@uniview.com

©2017-2018 Zhejiang Uniview Technologies Co., Ltd. All rights reserved.
＊本カタログの掲載商品情報は、変更することがございますので、あらかじめご了承ください。

製品仕様

	IPC2322EBR5-DUPZ-C				
カメラ					
イメージセンサー	1/2.8", プログレッシブ走査方式 ,200万画素 , CMOS センサー				
レンズ	2.8 mm@F1.6				
DORI 距離	レンズ	検出 (m)	観察 (m)	認識 (m)	認別 (m)
	2.8mm	42	16.8	8.4	4.2
視野角 (H)	112.7°				
シャッター	オート / マニュアル , 1~1/100000 s				
最低照度	カラー : 0.003 Lux (F2.0, AGC ON) 白黒 : 0 Lux (赤外線)				
デイナイト	赤外線カットフィルター (ICR 自動切換)				
自動ノイズ除去	2D/3D DNR				
S/N 比	>52 dB				
赤外線範囲	最大 30m				
ダイナミックレンジ	120dB				
ビデオ					
画像圧縮	Ultra 265, H.264, MJPEG				
H.264 code profile	ベースラインプロファイル、メインプロファイル、ハイプロファイル				
フレームレート	メインストリーム :2MP (1920 × 1080): 最大 30 fps; サブストリーム :2MP (1920 × 1080): 最大 30 fps; 第三ストリーム :D1 (720 × 576): 最大 30 fps				
9:16 廊下モード	設定可能				
HLC/BLC	設定可能				
プライバシーマーク	最大 8 ヶ所				
動作検知	最大 8 ヶ所				
スマート機能					
行為検出	侵入、クロスライン、動作検出				
認識	顔認識、音声認識				
インテリジェント識別	デフォーカス、 シーンチェンジ、 置き去り、 物体移動				
統計解析	人数計数				
セキュリティー	ウォーターマーク、IP アドレスフィルタリング、 タンパーアラーム、アラーム入力、アラーム出力、アクセスポリシー、ARP 保護、RTSP 認証、ユーザー認証				
音声					
符号化方式	G.711				
双方向音声通信	設定可能				
ストレージ					
エッジストレージ	Micro SD、最大 256 GB				
ネットワークストレージ補完	ANR				
ネットワーク					
対応プロトコル	IPv4, IGMP, ICMP, ARP, TCP, UDP, DHCP, PPPoE, RTP, RTSP, RTCP, DNS, DDNS, NTP, FTP, UPnP, HTTP, HTTPS, SMTP, 802.1x, SNMP				
互換性	ONVIF(プロファイル S, プロファイル G, プロファイル T), API				
接続					
音声入力 / 出力	入力 : インピーダンス 35 k Ω ; 振幅 2 V [p-p]				
	出力 : インピーダンス 600 Ω ; 振幅 2 V [p-p]				
アラーム入力 / 出力	1/ 1				
ネットワーク	1 RJ45 10M/100M B イーサネット接続自動対応				
基本					
電源	12 V DC ± 25%, PoE (IEEE802.3 af) / 消費電力 : 最大 4W				
寸法 (Ø x H)/質量	Φ 108.5 x 81 mm (Ø4.28" x 3.2") / 0.45 kg				
使用環境	-40° C ~ +60° C 、湿度 :10%~90% RH(結露無し)				
侵入防止/対衝撃性	IP67/IK10				

ATSUMI

映像監視・出入管理・防犯機器

アツミ電氣株式会社

営 業 本 部 〒431-2103 静岡県浜松市北区新都田4-2-2 TEL.053-428-4111(代) FAX.053-428-4110
札 幌 営 業 所 〒060-0001 札幌市中央区北一条西7-4-2 TEL.011-280-1171(代) FAX.011-280-1170
東 京 支 店 〒101-0054 東京都千代田区神田錦町1-21-1 TEL.03-5217-1171(代) FAX.03-5217-1170
浜 松 営 業 所 〒431-2103 静岡県浜松市北区新都田4-2-2 TEL.053-428-4111(代) FAX.053-428-4110
名古屋営業所 〒462-0844 名古屋市北区清水4-15-1 TEL.052-914-1171(代) FAX.052-914-1154
大 阪 営 業 所 〒530-0055 大阪市北区野崎町7-8 TEL.06-6364-8131(代) FAX.06-6364-8133
福 岡 営 業 所 〒812-0016 福岡市博多区博多駅南1-7-22 TEL.092-412-3888(代) FAX.092-412-3368

https://www.atsumi.co.jp